REGIONE PIEMONTE

Città Metropolitana DI TORINO

COMUNE DI PESSINETTO

PROGETTO DI RIQUALIFICAZIONE
VIA ROMA
LOTTO B

PROGETTO DEFINITIVO-ESECUTIVO
Redatto ai sensi del D.lgs 50/16 e s.m.i.

IL COMMITTENTE | IL PROGETTISTA

Committente: AMMINISTRAZIONE COMUNALE	TAVOLA N° 2 SCALE VARIE
PLANIMETRIE E SEZIONI STATO DI PROGETTO	DATA Giugno 2018

A R C H I T E T T O Patrizia BAIRO
Località Frera n. 1 - CORIO (TO) 10070 tel./fax 011-9290489 e-mail: patrizia.bairo@libcali.it
C.F. BRA PRZ 70A55 L219K pec:p.bairo@architettitorinopec.it P.IVA 08838330010

PARTICOLARE SISTEMAZIONE CUBETTI DI PIETRA AD ARCHI CONTRASTANTI

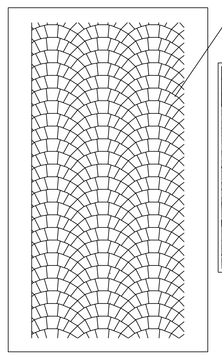

Schema tipo posa cubetti di pietra

PLANIMETRIA GENERALE – STATO DI PROGETTO Via Roma scala 1:100

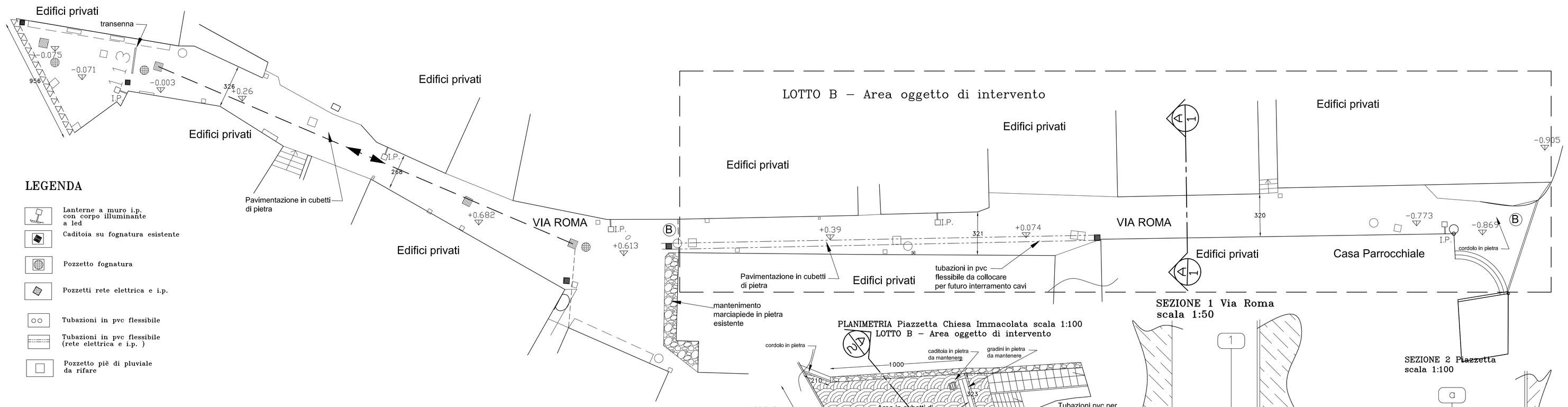

LEGENDA

- Lanterne a muro i.p. con corpo illuminante a led
- Caditoia su fognatura esistente
- Pozzetto fognatura
- Pozzetti rete elettrica e i.p.
- Tubazioni in pvc flessibile
- Tubazioni in pvc flessibile (rete elettrica e i.p.)
- Pozzetto piè di pluviale da rifare

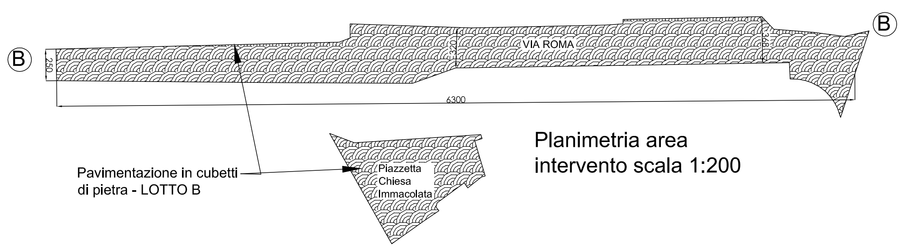

Planimetria area intervento scala 1:200

PLANIMETRIA Piazzetta Chiesa Immacolata scala 1:100
LOTTO B – Area oggetto di intervento

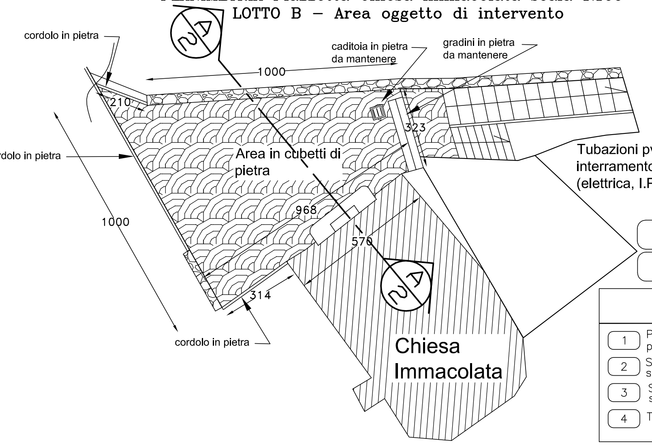

Tubazioni pvc per interramento linee aeree (elettrica, I.P.)

SEZIONE 1 Via Roma scala 1:50

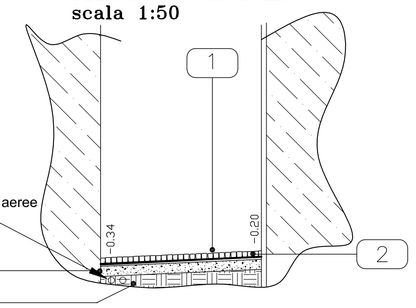

LEGENDA	
1	Pavimentazione stradale in cubetti di pietra di Luserna
2	Sabbia mista cemento di sottofondo sp=5 cm ai cubetti
3	Sottofondo in stabilizzato a cemento sp=15 cm
4	Terreno/Misto naturale esistente

SEZIONE 2 Piazzetta scala 1:100

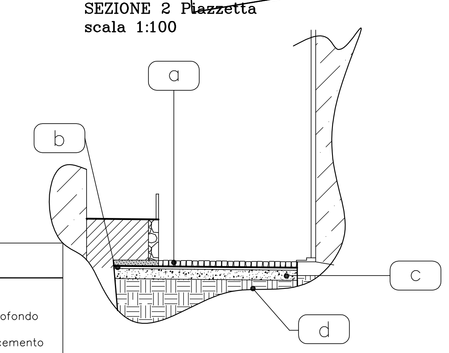

LEGENDA	
a	Pavimentazione in cubetti di pietra di Luserna
b	Sabbia mista cemento di sottofondo sp=5 cm ai cubetti
c	Sottofondo in stabilizzato a cemento sp=15 cm
d	Terreno/Misto naturale esistente

COMUNE DI PESSINETTO - Prot. 0002301 del 30/06/2018 TIT. VI Cl. 5 Fasc