REGIONE PIEMONTE
Città Metropolitana DI TORINO
COMUNE DI PESSINETTO

PROGETTO DI RIQUALIFICAZIONE
VIA ROMA
LOTTOA

PROGETTO DEFINITIVO-ESECUTIVO
Redatto ai sensi del D.lgs 50/16 e s.m.i.

IL COMMITTENTE | IL PROGETTISTA

Committente: AMMINISTRAZIONE COMUNALE	TAVOLA N° 1 SCALE VARIE
ESTRATTO P.R.G.C. e CATASTALE PLANIMETRIE E SEZIONI STATO DI FATTO	DATA Luglio 2017

A R C H I T E T T O Patrizia BAIRO
Località Frera n. 1 - CORSO (TO) 10070 tel./fax 011-9290489 e-mail: patrizia.bairo@tiscali.it
C.F. BRA PRZ 70A55 L219K pec:p.bairo@architettitorinopec.it P.IVA 08838330010

PLANIMETRIA GENERALE – RILIEVO Via Roma scala 1:100

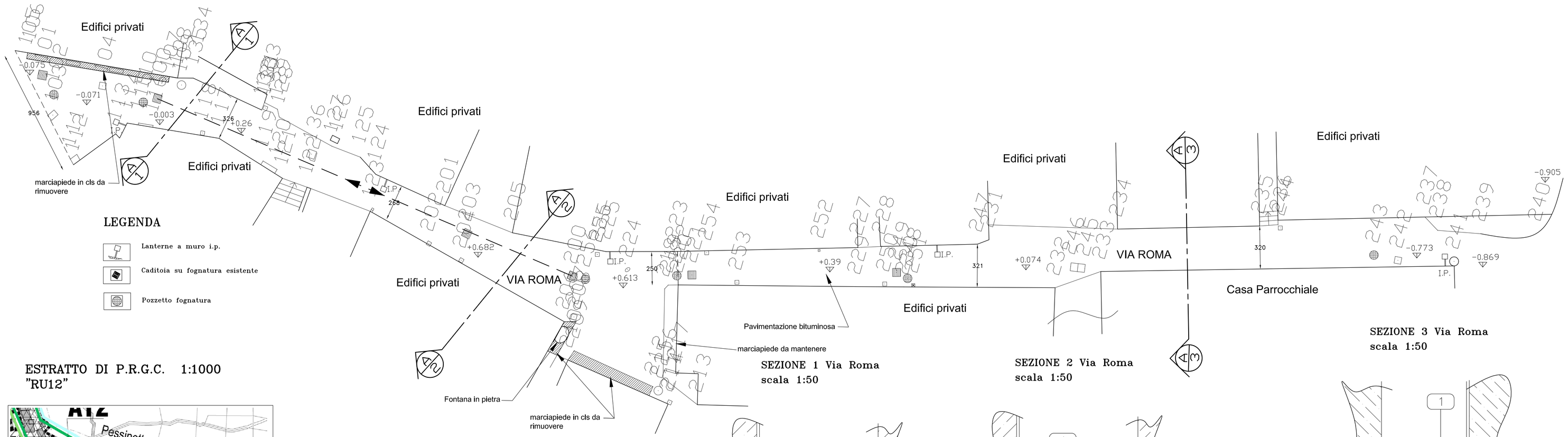

LEGENDA

- Lanterne a muro i.p.
- Caditoia su fognatura esistente
- Pozzetto fognatura

ESTRATTO CATASTALE F. 2 particella 161 scala 750

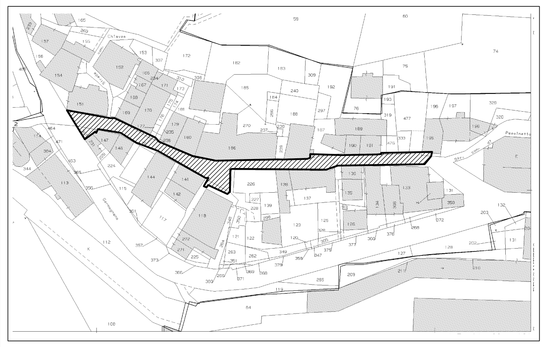

ESTRATTO DI P.R.G.C. 1:1000 "RU12"

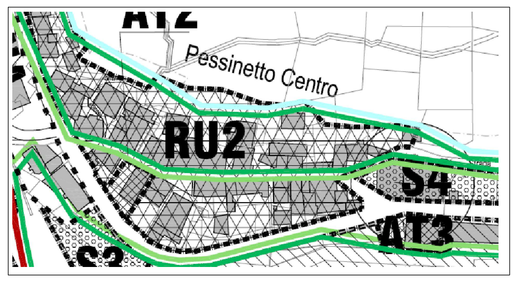

SEZIONE 1 Via Roma scala 1:50

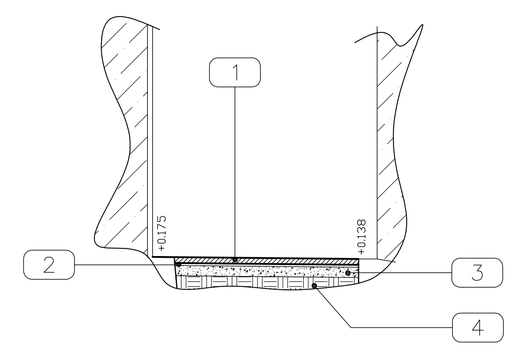

SEZIONE 2 Via Roma scala 1:50

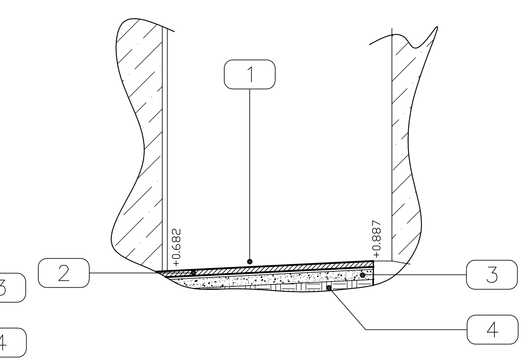

SEZIONE 3 Via Roma scala 1:50

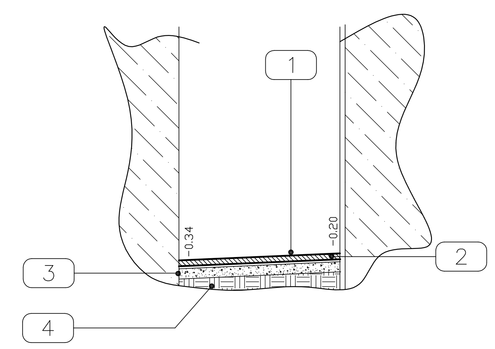

LEGENDA

1. Pavimentazione stradale bituminosa
2. strato bituminosa
3. Misto naturale e sottofondo stabilizzato
4. Terreno